TREVI

CODICE_*CODE:*
G-013BA

MATERIALE_*MATERIAL:* Ottone/Brass

AM ARG BR
CO OLD PVD
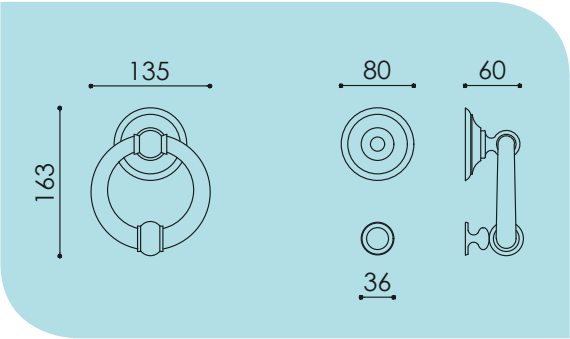
BATTENTE_*KNOCKER*